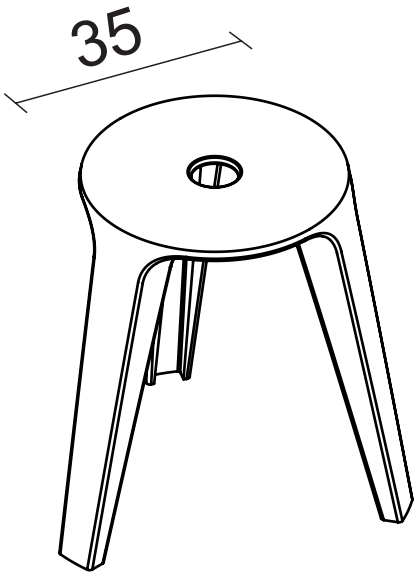
35

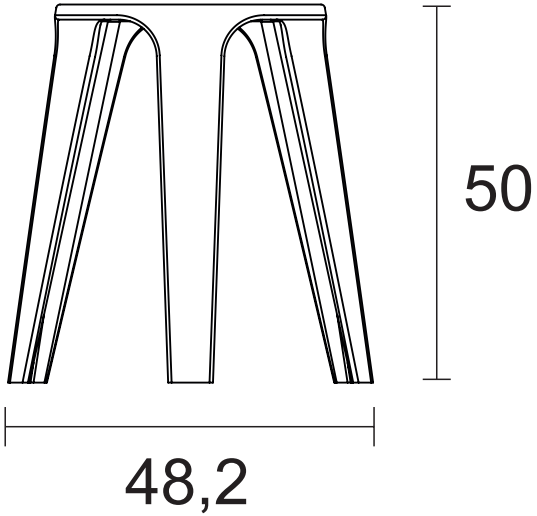
50
48,2