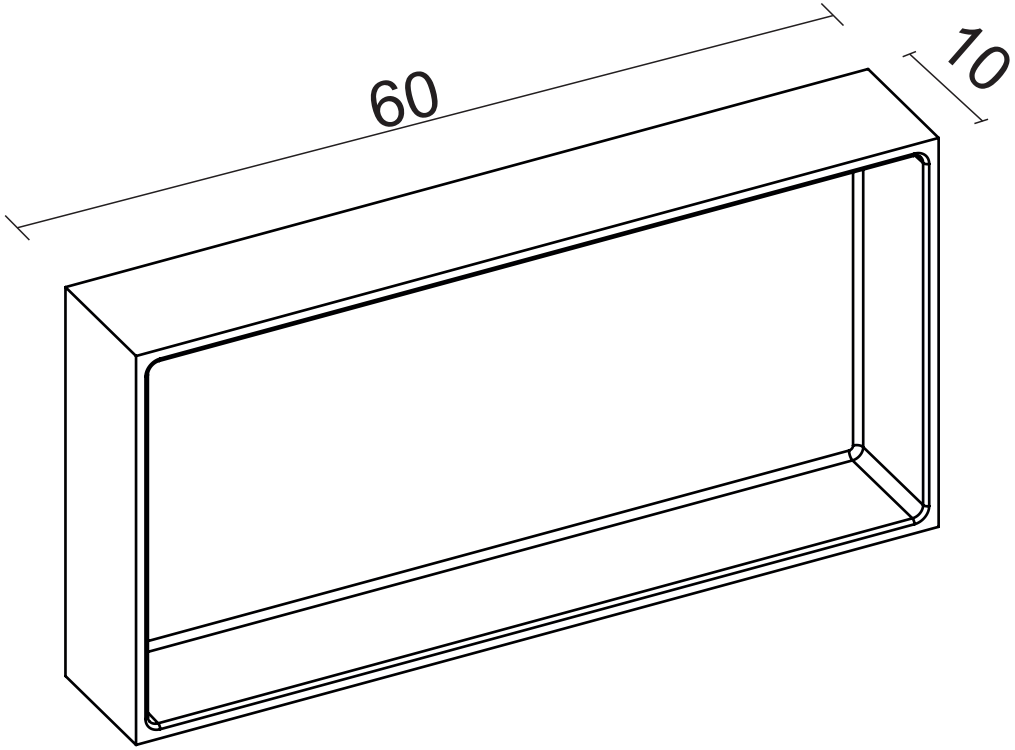
60
10

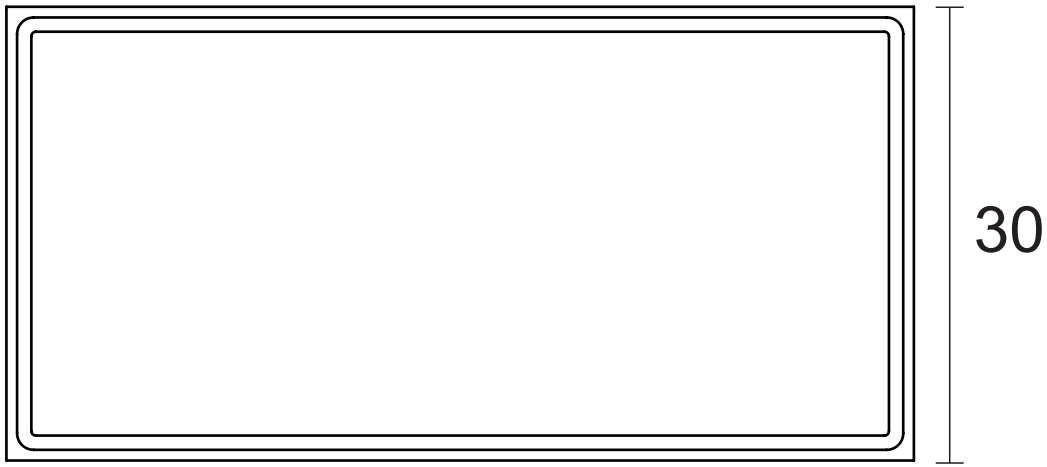
30